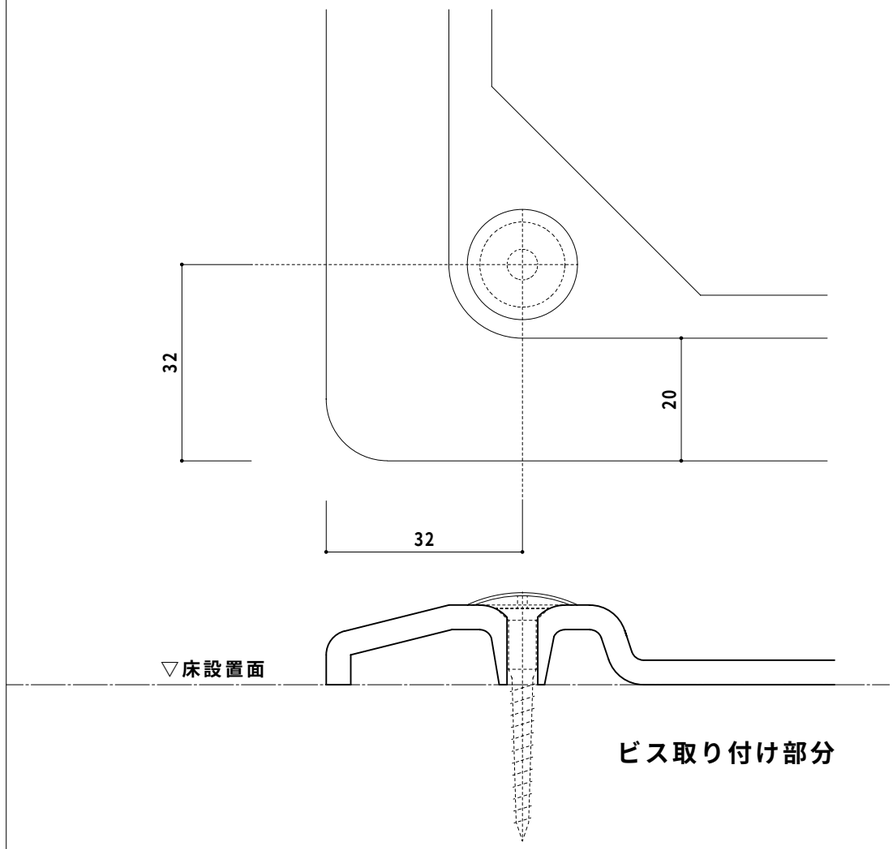

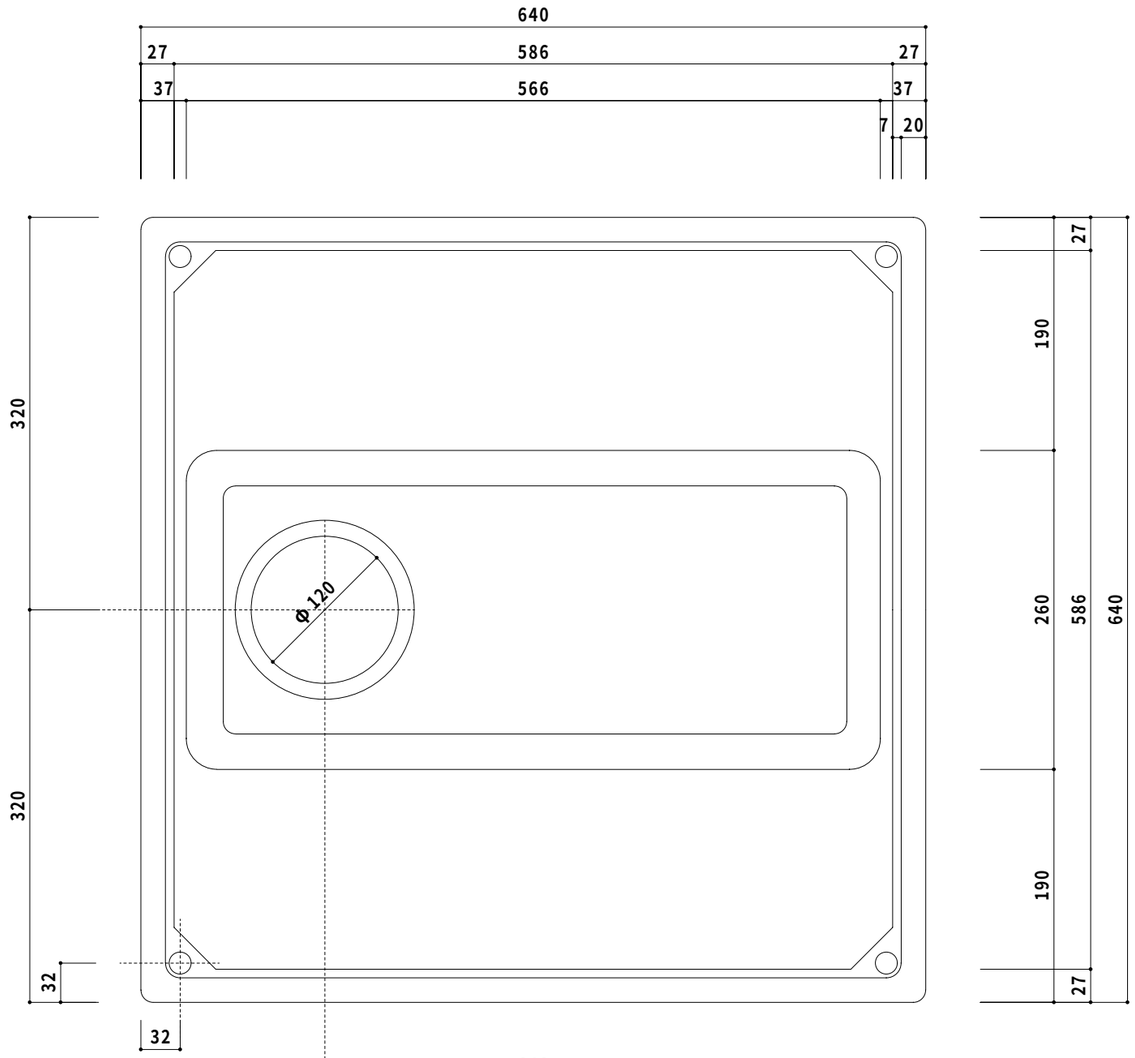

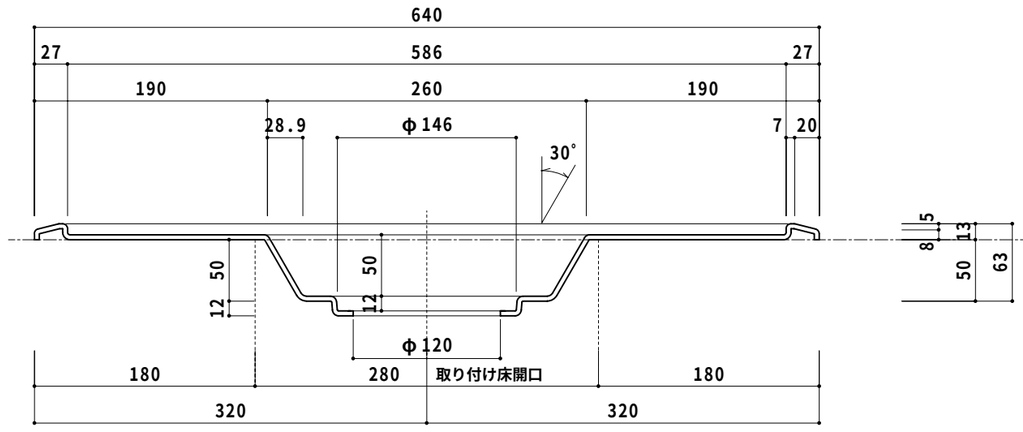

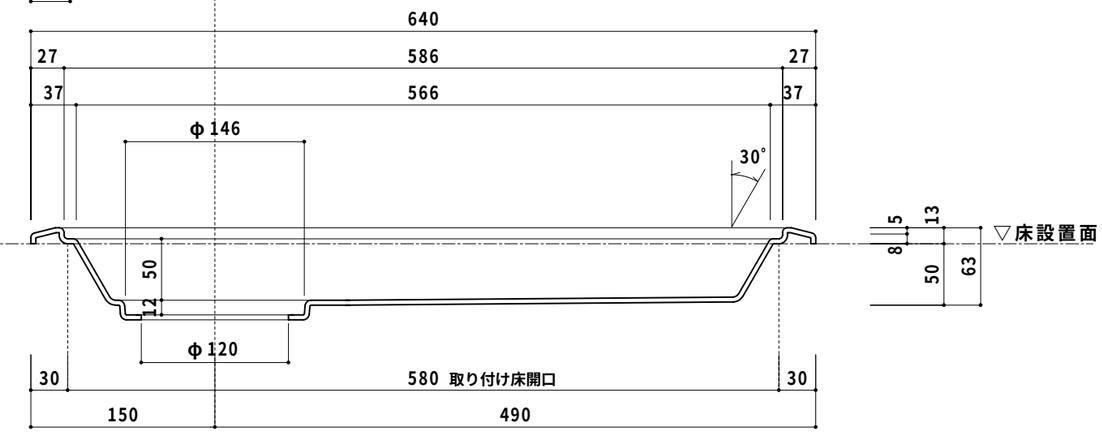

承認図

株式会社　金沢設計　ＩＤ事業部	品名	フラット防水パン　ＦＰ６４０	サイズ	６４０×６４０	材質	ポリプロピレン樹脂	年　月　日　2007.5.1